98.11.16

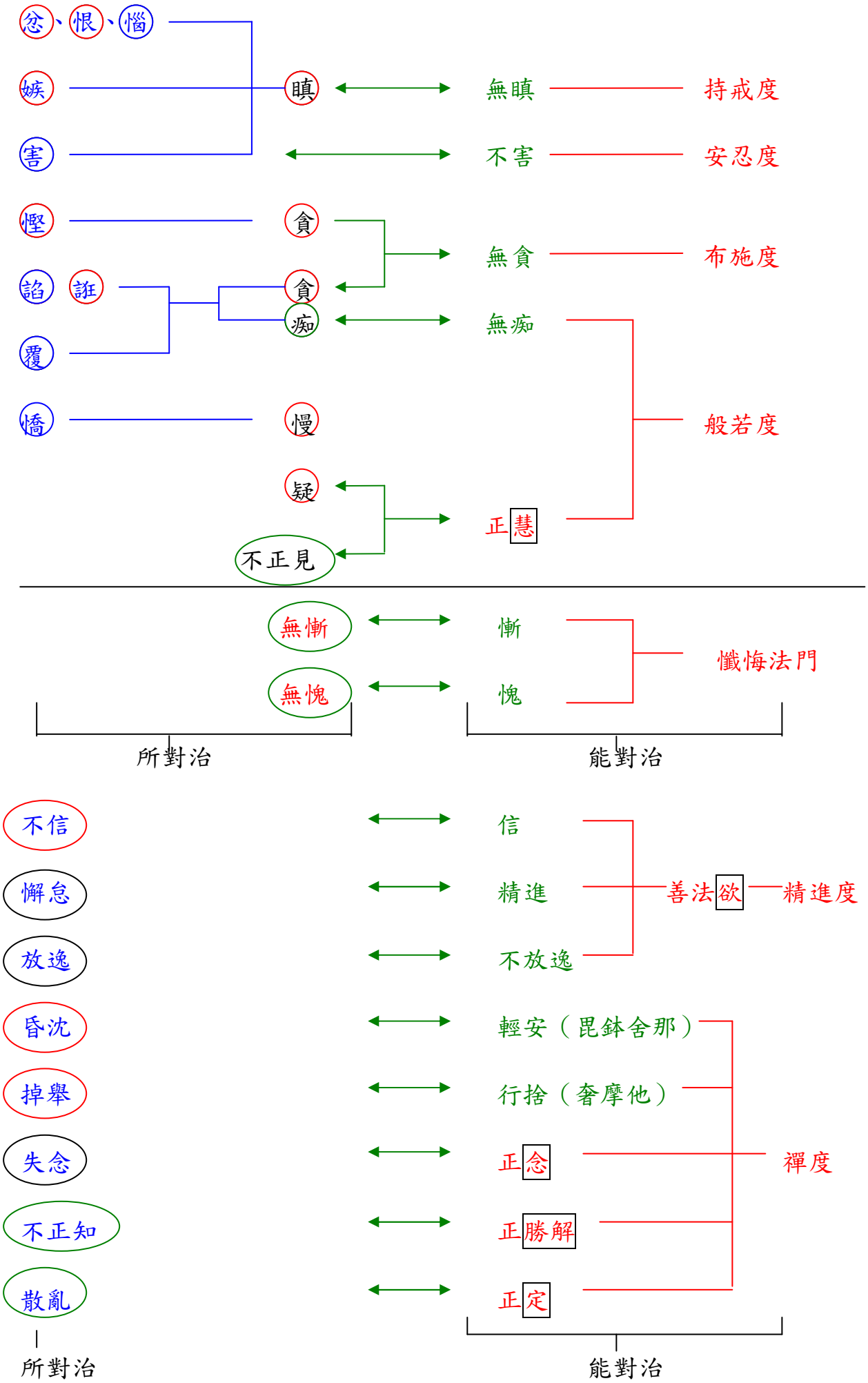
忿、恨、惱
嫉
害
慳
諂
誑
覆
憍
瞋
貪
貪
痴
慢
疑
不正見
無瞋
不害
無貪
無痴
正慧
持戒度
安忍度
布施度
般若度
無慚
無愧
慚
愧
懺悔法門
所對治
能對治
不信
懈怠
放逸
昏沈
掉舉
失念
不正知
散亂
信
精進
不放逸
輕安（毘鉢舍那）
行捨（奢摩他）
正念
正勝解
正定
善法欲
精進度
禪度
所對治
能對治