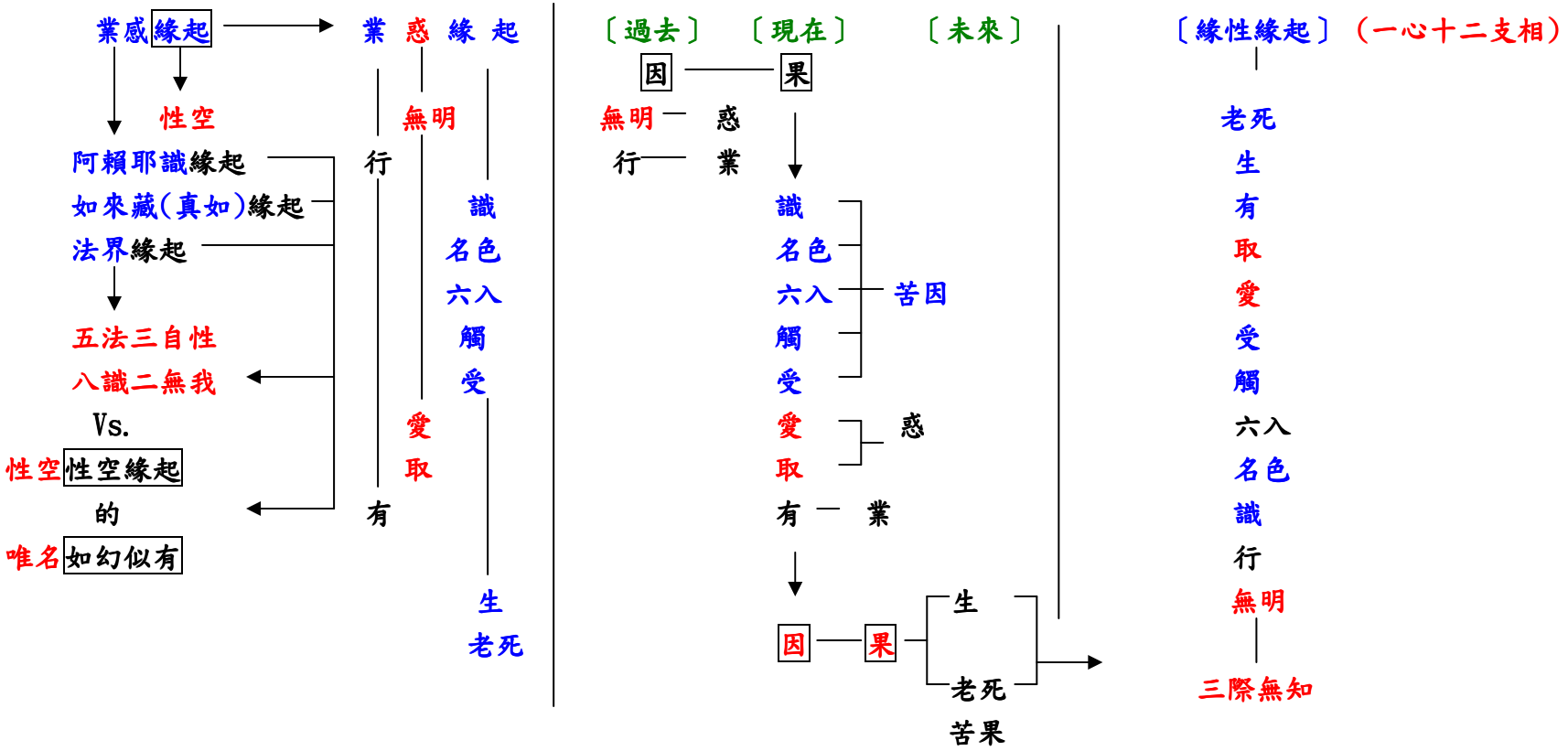20131123 大智度論